LUMEX
Iluminación y diseño

PANEL **LED 305x1205mm**

Fácil instalación y libre de mantenimiento, sustituye a las tradicionales lámparas de 4 tubos fluorescentes logrando ahorros de hasta el 60%. Estos paneles se recomiendan para zonas amplias como oficinas, salas de conferencias, centros de negocio, salas de espera y hoteles, donde se requiere mucha luz con un consumo energético bajo. Tienen un ángulo de apertura de 120°. Los paneles pueden colocarse en techo Armstrong (cielo americano).

MATERIAL
PC/Aluminio

CARACTERÍSTICAS **VARIABLES**

SKU	Potencia	Medida	Voltaje	Temperatura	Factor Potencia	Corriente	Lúmenes
2402 2403	48W	305x1205x30mm	185-265VAC	6500K 4000K	0,98 0,62	239 mA 381 mA	4800Lm

CARACTERÍSTICAS **GENERALES**

APERTURA DE HAZ: 120°

GRADO DE PROTECCIÓN: IP20

MEDIDAS

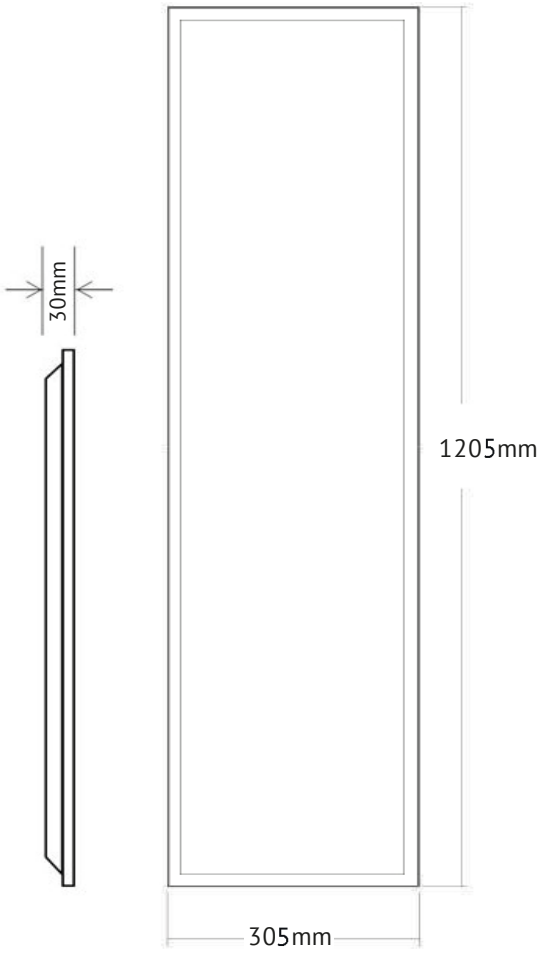

FORMA DE USO
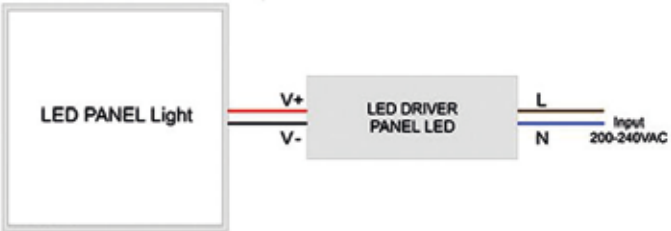
DIAGRAMA DE **CONEXIÓN**